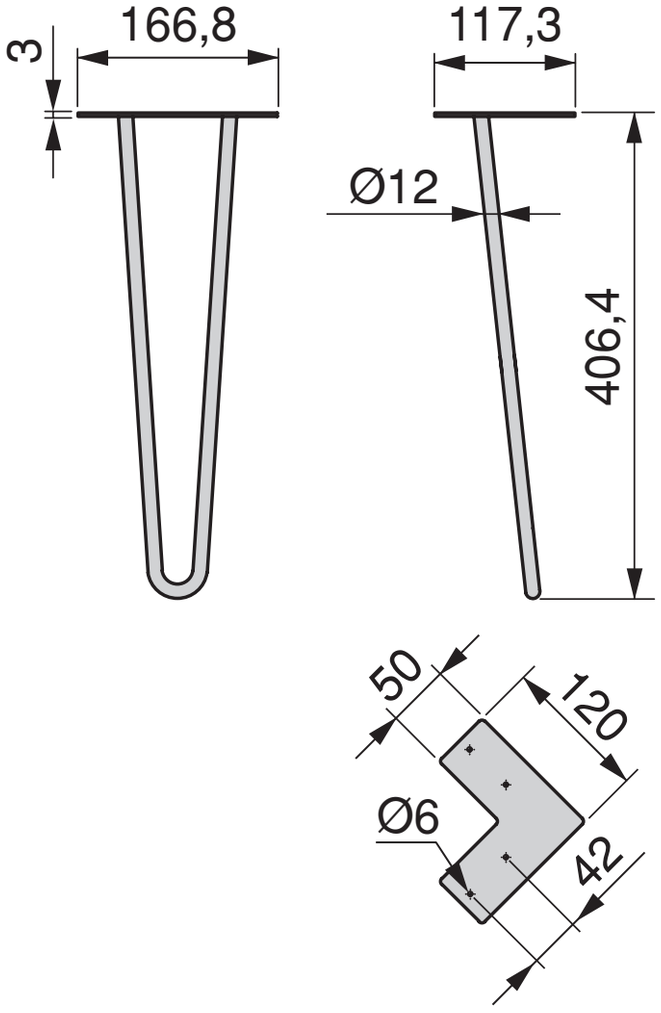
3
166,8
117,3
Ø12
406,4
50
120
Ø6
42