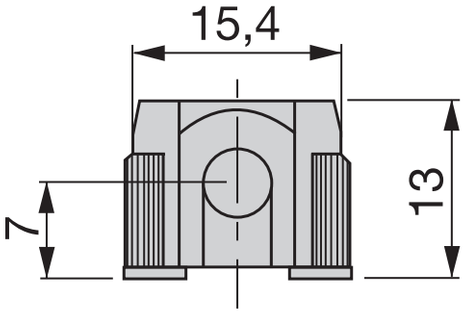
15,4
13
7