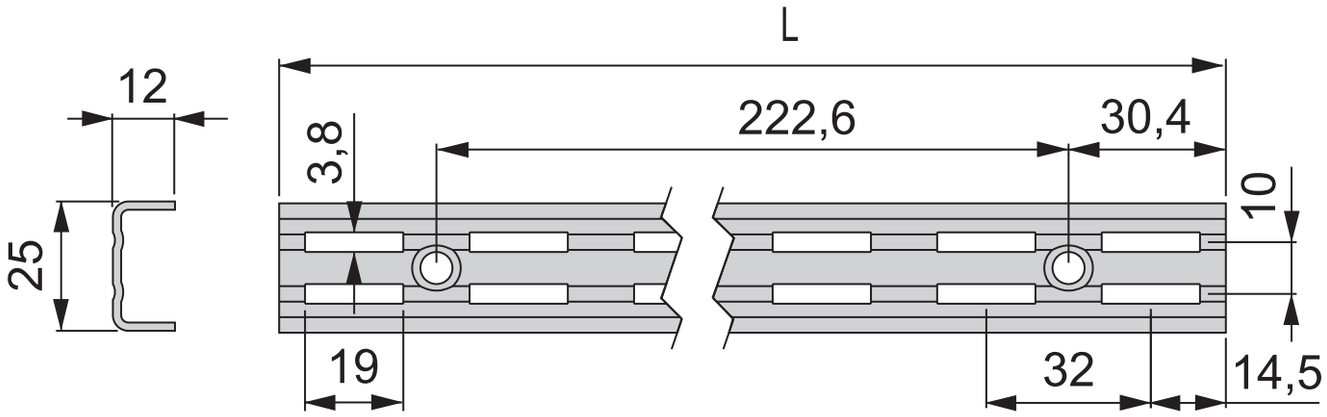
L
12
222,6
30,4
3,8
10
25
19
32
14,5