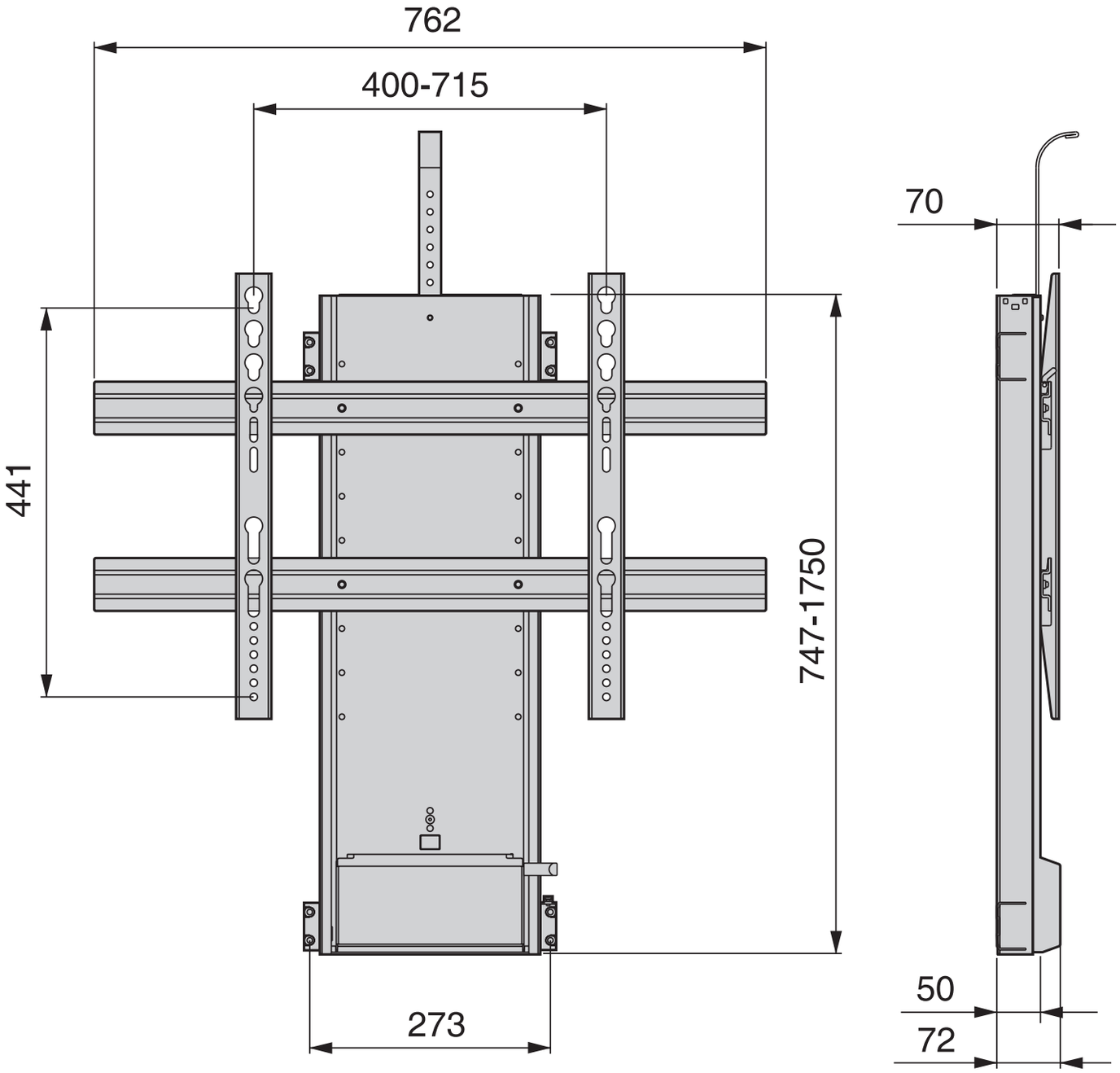
762
400-715
441
747-1750
273
70
50
72