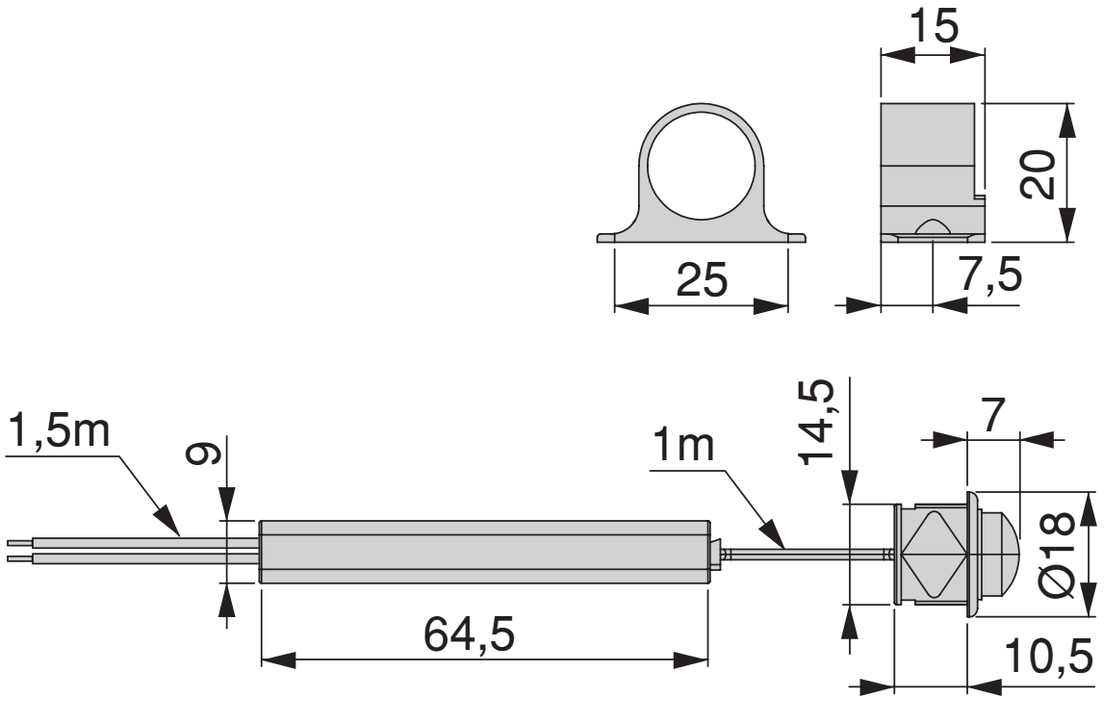
15
20
25
7,5
1,5m
9
1m
14,5
7
Ø18
64,5
10,5