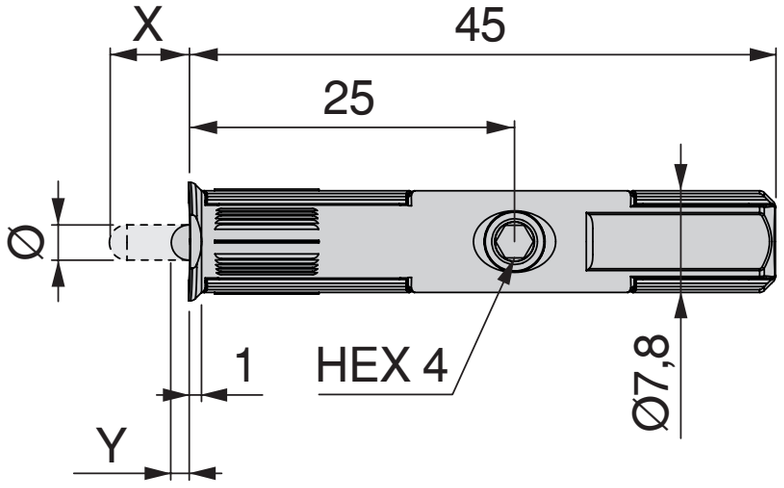
X
45
25
Ø
1
HEX 4
Ø7,8
Y