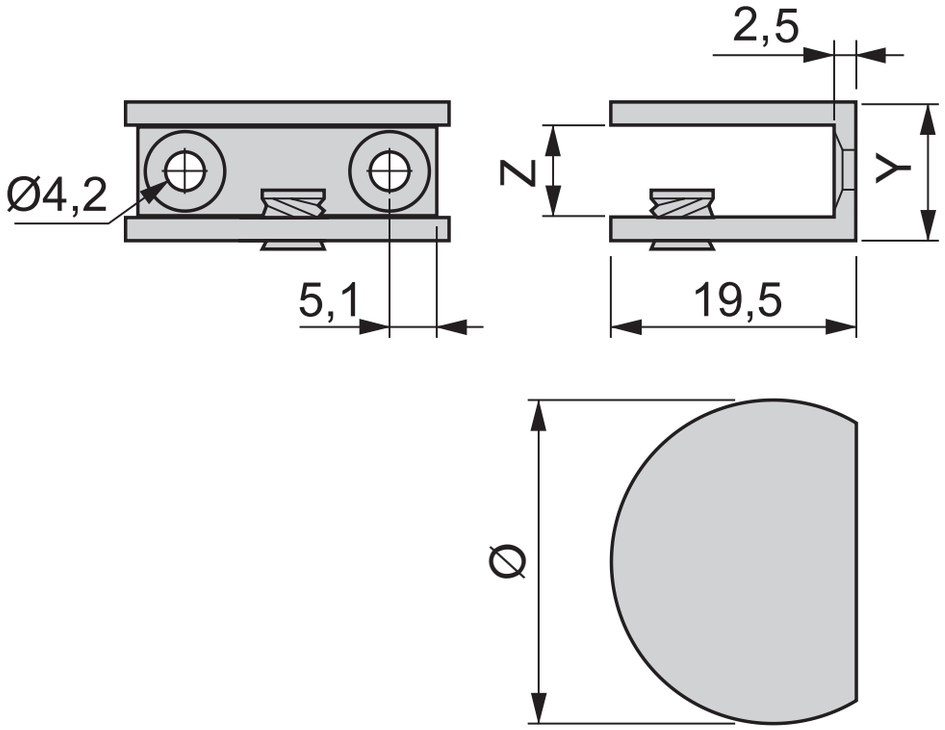
2,5
Ø4,2
Z
Y
5,1
19,5
Ø