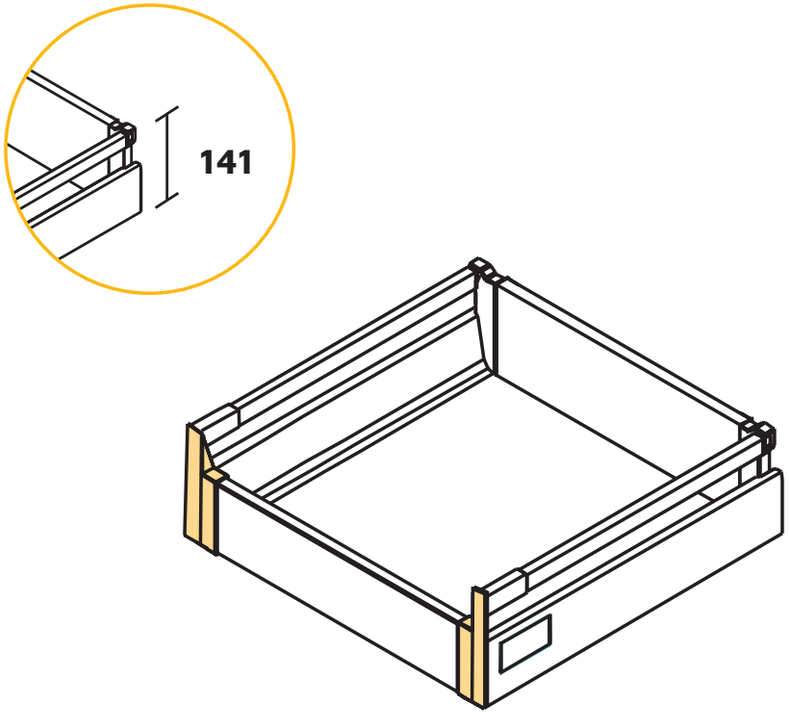
141