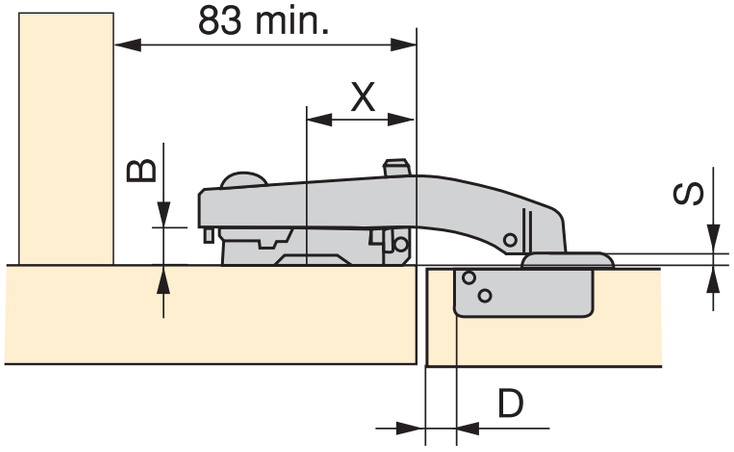
83 min.
X
B
S
D